ТРАНСФОРМИРУЕМЫЕ ЗАПОРНЫЕ ВЕНТИЛИ ДЛЯ КОЛЛЕКТОРНЫХ ГРУПП EMMETI

! Внимание: трансформируемые запорные вентили не случайно имеют *красные* колпачки – это означает, что подача теплоносителя должна осуществляться именно через данный коллектор.

Рис.1

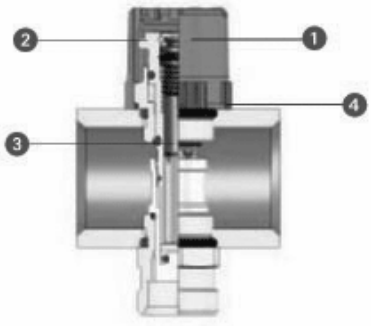

Регулировка запорных вентилей

1. Снять красный колпачок (*поз.1 на рис.1*).
2. Вращать вентиль 2 перевернутым колпачком 1 против часовой стрелки до полного открытия вентиля, но не более 3 оборотов (**ВНИМАНИЕ!** При затруднении хода ***НЕ*** *следует прилагать значительных усилий, иначе можно сорвать прокладки*).
3. Шестигранным ключом 4 мм закрутить регулятор 3 по часовой стрелке до упора.
4. Теперь вентиль полностью готов к регулировке: открутить регулятор 3 против часовой стрелки на необходимое число оборотов. Число необходимых оборотов можно определить по диаграммам:

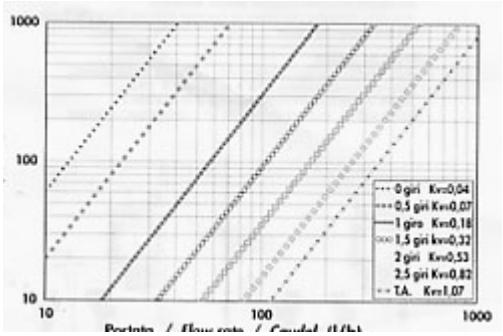

В левой диаграмме приведен график зависимости расхода [литр/час] и суммарных потерь давления [мбар] для запорного вентиля и полностью открытого термостатического вентиля; линии на графике слева направо соответствуют числу оборотов на запорном вентиле: 0; 0,5; 1; 1,5; 2; 2,5 и полностью открытому положению.

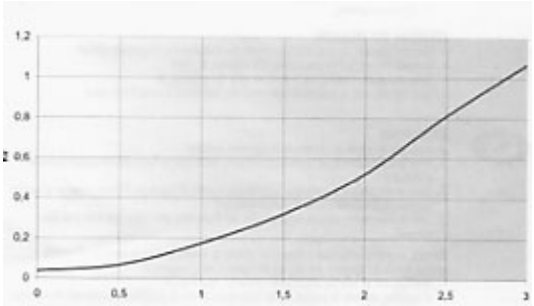

В правой диаграмме приведен график зависимости Kv [расход м³/час, при котором давление падает на 1 бар] от числа оборотов запорного вентиля.

5. Кроме того, существует возможность опломбировать вентиль с полученными регулировками через специальные проушины 4 в колпачке 1 и тело коллектора, тем самым исключив произвольные регулировки вентиля неспециалистами.

Замена регулятора на датчик протока

Трансформируемые запорные вентили позволяют быстро, просто и без потерь теплоносителя оборудовать их датчиками протока, не прекращая при этом эксплуатацию системы. С помощью новых датчиков можно не только видеть характеристики протока, но также регулировать и перекрывать его.

1. Закрутить вентиль 2 по часовой стрелке с помощью перевёрнутого красного колпачка 1.
2. Отверткой вынуть шплинт и шестигранным ключом 4 мм выкрутить регулятор 3 против часовой стрелки и вынуть его.
3. Вставить и закрутить по часовой стрелке датчик протока; зашплинтовать его и сверху надеть белую пластиковую гайку.

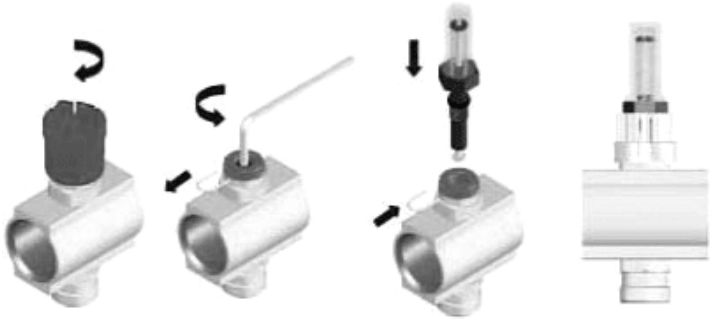

Регулировка запорных вентилей с датчиком протока

1. Вращать белую пластиковую гайку А против часовой стрелки до положения, в котором запорный вентиль откроется полностью.
2. Опустить гайку А и отрегулировать проток регулятором В, достигнув необходимого значения протока на шкале.
3. Поднять гайку А до щелчка, свидетельствующего о её правильном положении.

Кроме того, существует возможность опломбировать расходомер с достигнутыми регулировками через специальные проушины С в гайке А и тело коллектора, тем самым исключив любые регулировки вентиля неспециалистами или через проушины С и датчик протока, чтобы оставалась возможность перекрывать поток, не изменяя настройку.

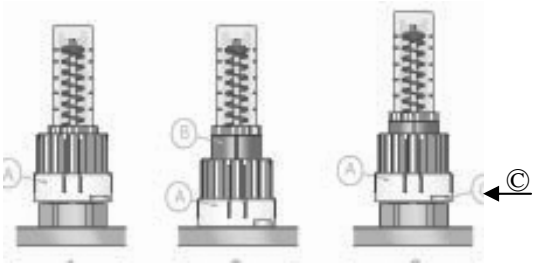

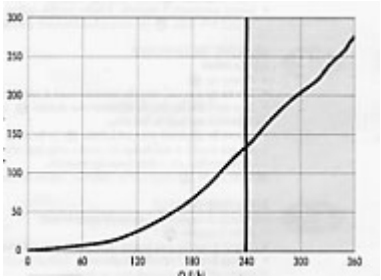

по вертикали - потери давления (мбар)
по горизонтали – расход (л/час)

Очистка изнутри прозрачного корпуса датчика

1. Закрутить белую пластиковую гайку А по часовой стрелке до положения, в котором запорный вентиль закроется полностью.
2. Открутить прозрачную часть корпуса от регулятора В.
3. Очистить прозрачный корпус изнутри и вновь навинтить на регулятор В.
4. Вращать гайку А против часовой стрелки до положения, в котором запорный вентиль откроется полностью.

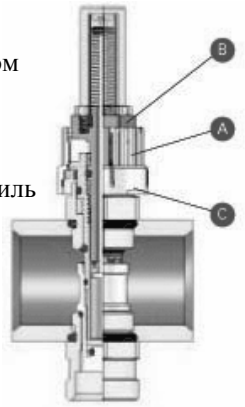

Технические характеристики датчика протока

Диапазон измерения	*0÷4 л/мин*
Макс.рабочее давление	*6 бар*
Макс.рабочая температура	*90ºС*
Потери давления	*Kv=0,15(1л/мин)÷0,55(4л/мин)*
Kv макс.(вне шкалы)	*Kv=0,9*
Точность показаний	*± 10% от полной шкалы*